MIL309C

Conjunto Mezclador empotrado para ducha de 2 salidas
+ Brazo de ducha con florón de latón y rociador INOX Ø200
+ Soporte pared de latón con salida de agua, Manguera de ducha de PVC y manual de ducha de latón - **CROMADO**

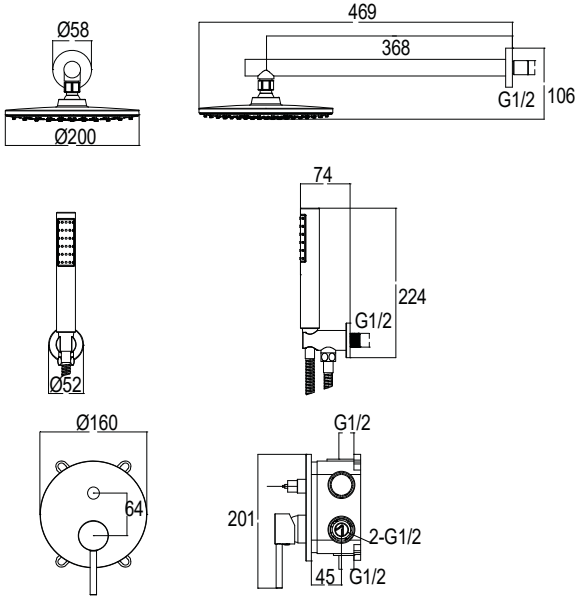

ESPECIFICACIONES TÉCNICAS:

> Presión recomendada: 1 a 5 bar
> Presión máxima de uso: 10 bar
> Dimensiones de conexión según UNE EN-817.
> Cartucho apertura 2 posiciones
> Flujo 12 l/ min (3 bar) según UNE EN-817 (10 l/min modo ahorro)
> Soporte de ducha latón con salida de agua
> Manual de ducha latón de 1 Función

ESPECIFICACIONES DE MATERIAL:
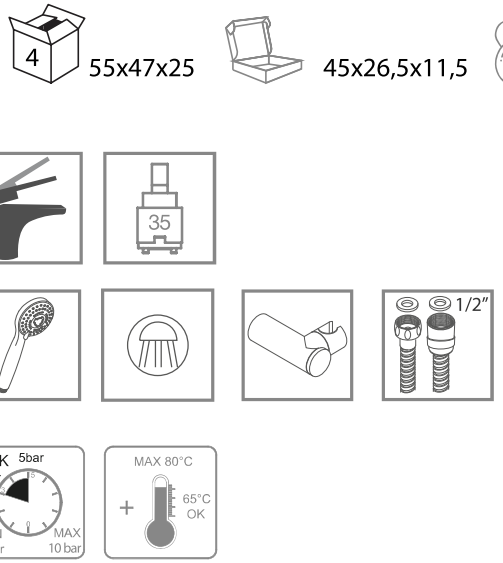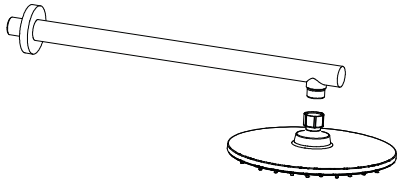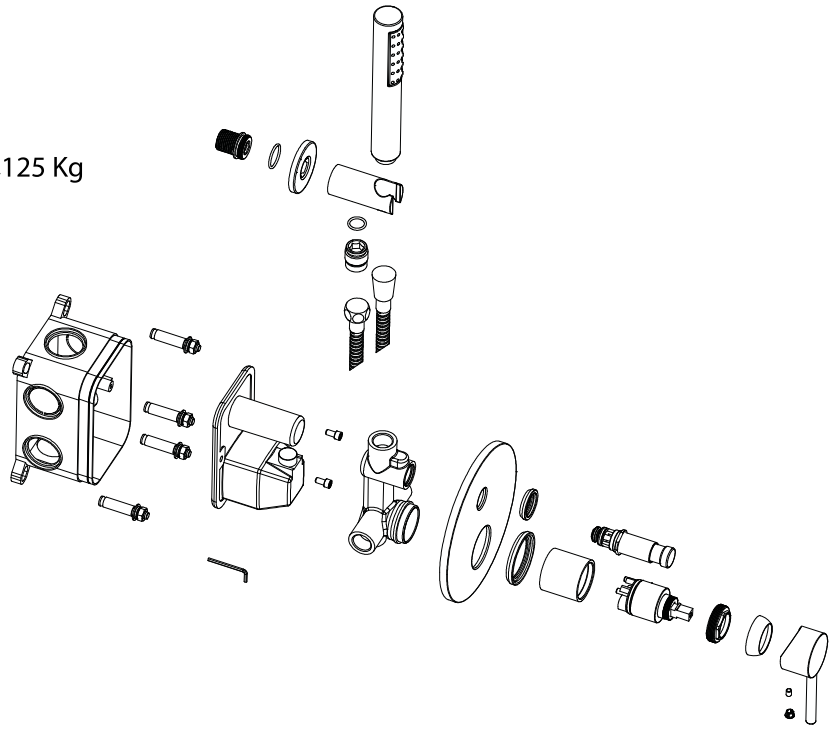
> Cuerpo de Latón
> Palanca metálica
> Manguera de ducha de PVC
> Acabado en níquel-cromo probado en niebla salina según UNE-19703 y UNE-19709
> Acústica según UNE-EN 817